SMART **HEATING** TECHNOLOGY

Respeto a la naturaleza
Ahorro para los clientes
Confort para los usuarios

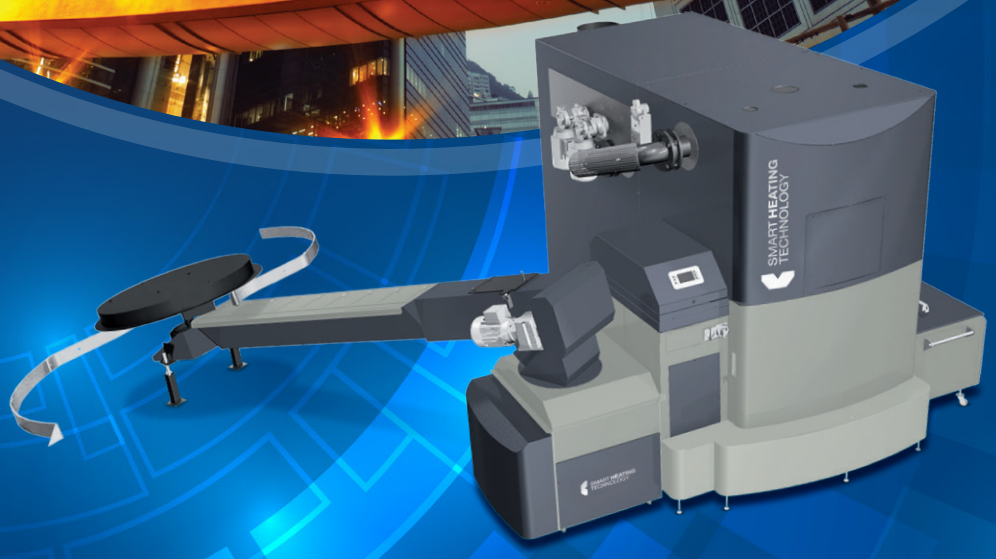

Calderas Automáticas de Biomasa

SMART 300 kW

▪ Calderas completamente automáticas con características excelentes ▪ Solución flexible técnica ▪ Calderas poli combustible ▪ Económica y ecológica ▪ Eficiencia 96 % ▪ Ajuste de potencia de salida 30–100 % ▪ Sonda Lambda ▪ Opción de quemador refractario cerámico ▪ Plato vibrador ▪ Bajos requisitos de mantenimiento ▪ Regulación de los circuitos de calefacción ▪ Instalación en cascada ▪ Control por teléfono móvil ▪ Control por Internet ▪ Contenedor móvil ▪ Accesorios especiales de la caldera

CALDERAS AUTOMÁTICAS DE BIOMASA

SMART 300 kW

SMART HEATING TECHNOLOGY

ČSN-EN 303.5/2013

ISO 9001:2009

DIMENSIONES Y PESOS DE LA TECNOLOGÍA 300 kW

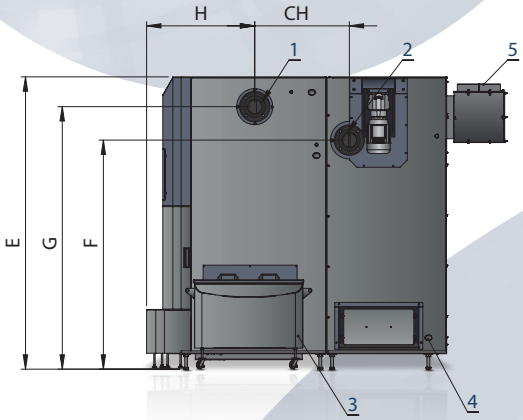

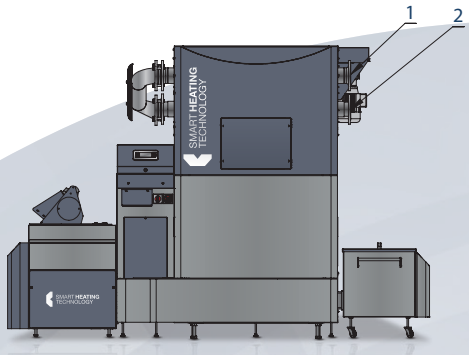

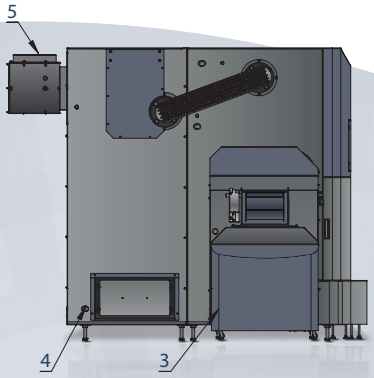

1. Salida de agua DN0/PN6
2. Entrada de agua DN80/PN6
3. Válvula de llenado/vacío 3/4" de la cámara de combustión
4. Válvula de llenado/vacío 3/4" el intercambiador
5. Salida de humos avg. 220 mm

* Opción con espacios limitados

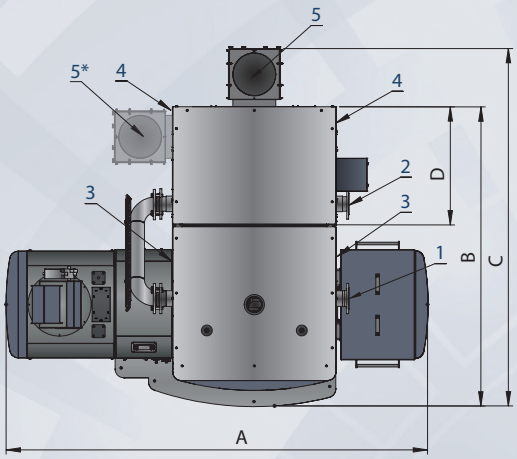

Parte izquierda

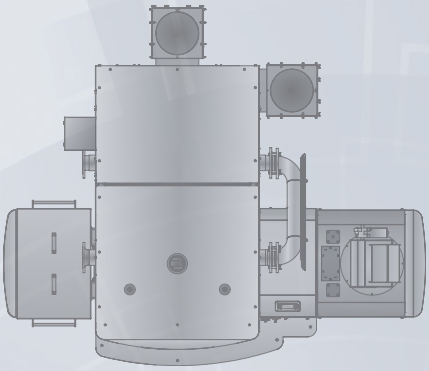

Parte derecha

A	B	C	D	E	F	G	H	CH
2940	2080	2480	820	1995	1560	1790	750	655

PESOS		
Camara de combustión 300 kW	1 550 kg	Peso total
Intercambiador 300	1 500 kg	3 050 kg

ZONA DE SERVICIOS DE LA TECNOLOGIA 300 kW

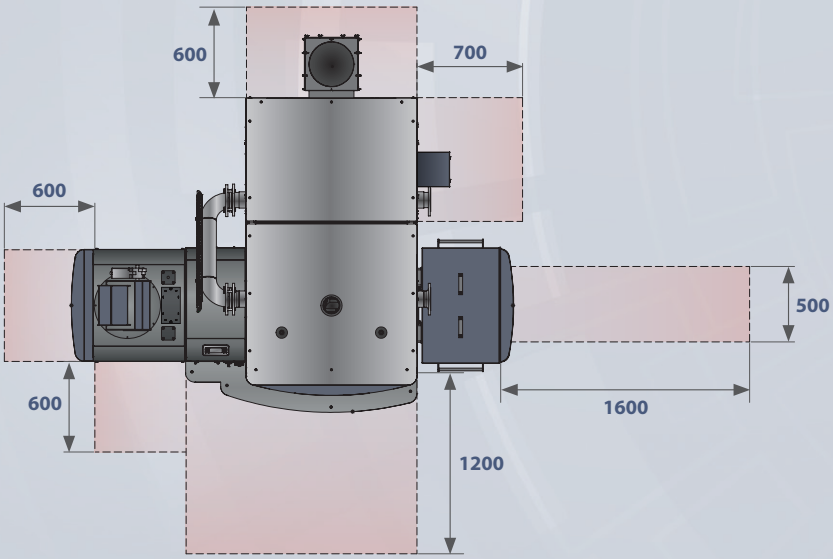

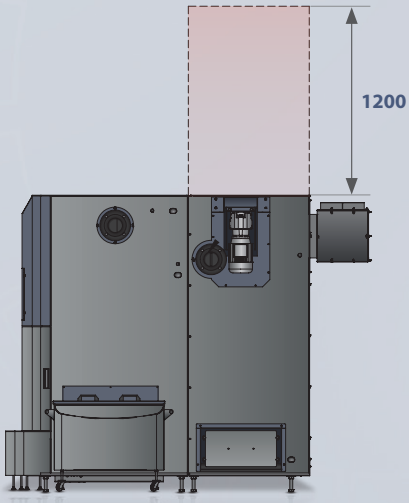

CALDERAS AUTOMÁTICAS DE BIOMASA

SMART 300 kW

SMART HEATING TECHNOLOGY

ČSN-EN 303.5/2013

ISO 9001:2009

VALORES DE OPERACIÓN CERTIFICADOS 300 kW

CALDERAS AUTOMÁTICAS BIOMASA SMART 300 kW		Pellet		Astilla	
		Indice	Mínimo	Indice	Mínimo
Valores de medida					
Capacidad de calor	kW	300	300	300	300
Temperatura del producto de combustión	°C	92,5	64,2	99,6	63,1
Consumo de combustible	kg/hour	67,15	16,42	75,50	18,70
Temperatura del agua entrante	°C	56,7	60,0	59,0	57,4
Temperatura del agua saliente	°C	73,3	75,8	74,7	75,0
Temperatura del agua de enfriamiento	°C	9,6	11	9,6	11,0
Flujo del agua de enfriamiento	m^3/hod	15,234	3,873	16,850	3,720
Tiro detrás de la caldera	Pa	130,0	25,0	130,0	25,0
Temperaura del ambiente	°C	24,4	21,5	26,4	23,6
Humedad del aire	%	42,9	43,7	46,9	47,2
Presión barometrica	kPa	99,20	99,30	99,10	99,30
Analisis del gas de combustión					
Oxigeno O2	%	7,12	11,32	7,11	11,68
Dioxido de carbono CO2	%	11,66	9,13	12,35	8,44
Monoxido de carbono CO	ppm	59	155	63	180
Hidrocarbono alto OGC	ppm	2	6	4	7
Dioxido de nitrogeno Nox	ppm	80	55	87	48
Polvo	mg/m^3	35	31	25	41
O2 = 10%					
Monoxido de carbono CO	mg/m^3	58	220	63	265
Hidrocarbono alto OGC	mg/m^3	1	4	2	4
Dioxido de nitrogeno Nox	mg/m^3	130	129	142	116
Polvo	mg/m^3	27	35	20	48
Auxiliary combustion values (solid fuels)					
Gases del flujo de masa	kg/sec	0,196	0,060	0,191	0,066
Valor de oxigeno estequiometrico	m^3/kg	0,958	0,957	0,832	0,830
Valor de aire estequiometrico	m^3/kg	4,560	4,558	3,963	3,950
Volumen estequiometrico de los productos secos de combustión	m^3/kg	4,449	4,446	3,883	3,871
Aire multiple estequiometrico		1,50	2,14	1,50	2,23
Volumen de los productos de combustión secos	m^3/kg	7,254	9,245	6,088	8,857
Volumen de H2O en el aire de combustión	m^3/kg	0,091	0,111	0,099	0,124
Volumen de H2O en los productos de combustión	m^3/kg	0,946	0,966	0,945	0,971
Volumen máximo CO2	%	19,01	19,01	19,37	19,36
Resumen calor					
Perdida de calor de los productos de combustión chimenea)	%	4,6	3,6	4,7	3,5
Perdida de gas	%	0,0	0,1	0,0	0,1
Pérdida de energía mecánica	%	0,0	0,1	0,3	0,6
Pérdida de calor al ambiente	%	0,7	1,8	0,6	1,4
Perdida total	%	5,4	5,6	5,5	5,5
Eficiencia – metodo indirecto	%	94,6	94,4	94,5	94,5
Entrada de calor	kW	308,8	75,5	322,7	80,0
Capacidad de calor	kW	293,6	71,8	307,1	76,4
Incertidumbre de determinada	%+/-	12,3	3,0	12,9	3,2
Efficiency - direct method	**%**	**95,1**	**95,0**	**95,2**	**95,5**
Capacity / rated output	%	97,9	23,9	102,4	25,5

*Las calderas solo pueden operar a 90 °C en condiciones especiales

DIMENSIONES Y PESOS DE LA TECNOLOGÍA 300 kW

DATOS DE OPERACIÓN DE LAS CALDERAS SMART		
Datos técnicos de la caldera		
Marcado		300
Energía nominal Pn	kW	300
Carga parcial (energía) Pp	kW	75
Eficiencia de la caldera en Pn	%	>95
Clase de caldera		5
Agua		
Volumen de agua	l	690
Diametro de la conexión de agua	"	4
Diametro de la conexión de agua	DN	100
Caída de la presión hidraulica de la caldera en una caída de temperatura a 20°	mbar	95
Temperatura de la caldera	°C	60-90*
Temperatura minima del agua de retorno	°C	55
Presión máxima operacional	bar	3,5
Presión de prueba	bar	6,5
Temperatura del horno	°C	900-1100
Presión del horno	mbar	-0,04
Tiro requerido de la chimenea	mbar	0,2
Tiro forzado requerido		Sí
Temperatura de combustión a Pn	°C	99,6
Temperatura de combustión	°C	63,1
Diametro del conducto de gas de combustión	mm	300
Diametro de la chimenea	mm	350
Clasificación del combustible de acuerdo con la norma EN 14961		
Pellets – C1	Probado combus-tible	D6, M10, A1,5, DU90,0
Astilla – B1		P45, M30, A3.0
Instalación electrica		
Conexión electrica		3+N+PE 50Hz 230/400V TN-C-S
Motor del sinfin	W	550
Motor del sistema de alimentación	W	550
Motor de la limpieza del intercambiador (s)	W	2 x 550
Motor de la limpieza de cenizas	W	550
Ventilador de aire primario	W	66
Ventilador del aire secundario 1	W	170
Ventilador del aire secundario 2	W	170
Ventilador de la chimenea	W	1100
Encendido electrico	W	1600
Separation flap valve	W	6,5
Total	W	4762,5

▪ Medido ▪ Interpolación en cumplimiento con EN303.5 5.3.1