SMART **HEATING**
TECHNOLOGY

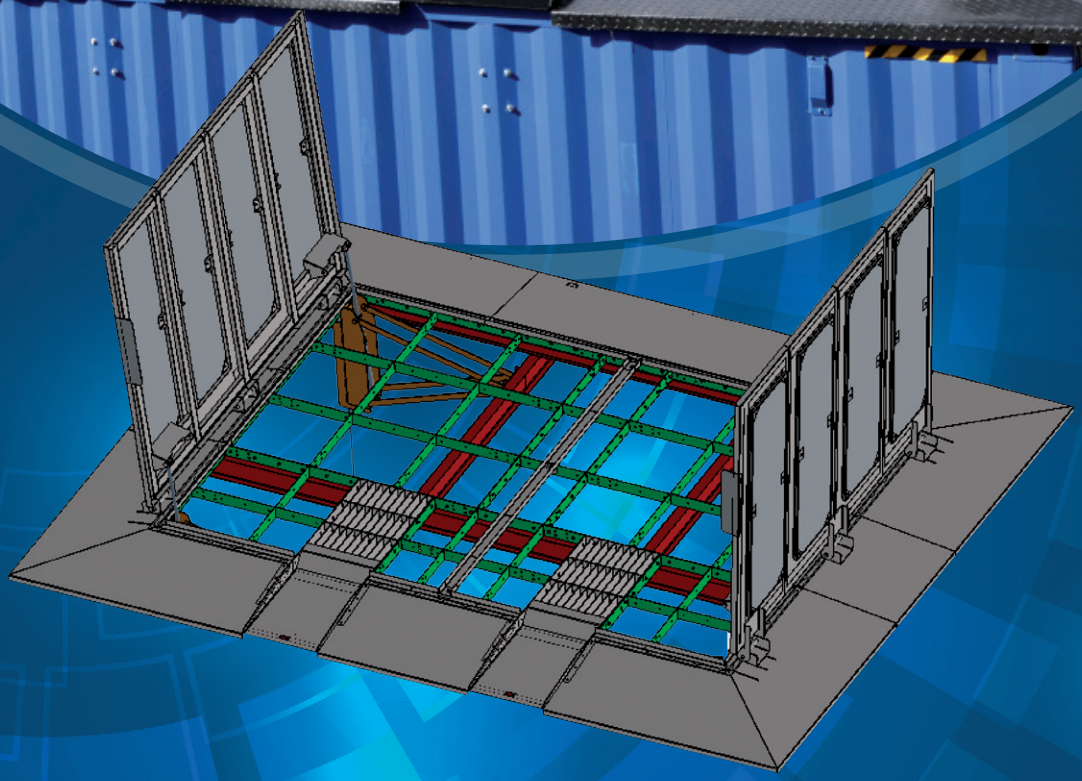

ALÇAPÃO HIDRÁULICO SMART

▪ Design simples/dupla folha para abastecimento e armazenamento de biomassa ▪ Kit hidráulico completo (cilindros e sistema de acionamento) ▪ Resistente à intempérie com sistema anti-humidade ▪ Plataforma de inspeção e barreiras de proteção opcionais ▪ Controlo remoto ▪ Luz e som indicadores de movimento e aviso de abertura total ▪ Monitorização e indicação do nível de enchimento do silo ▪ Rede de proteção anti-queda ▪ Entrada de emergência para o serviço de assistência técnica

ALÇAPÃO HIDRÁULICO SMART

Respeito pelo ambiente
Poupança para os clientes
Conforto para o utilizador

ISO 9001:2009

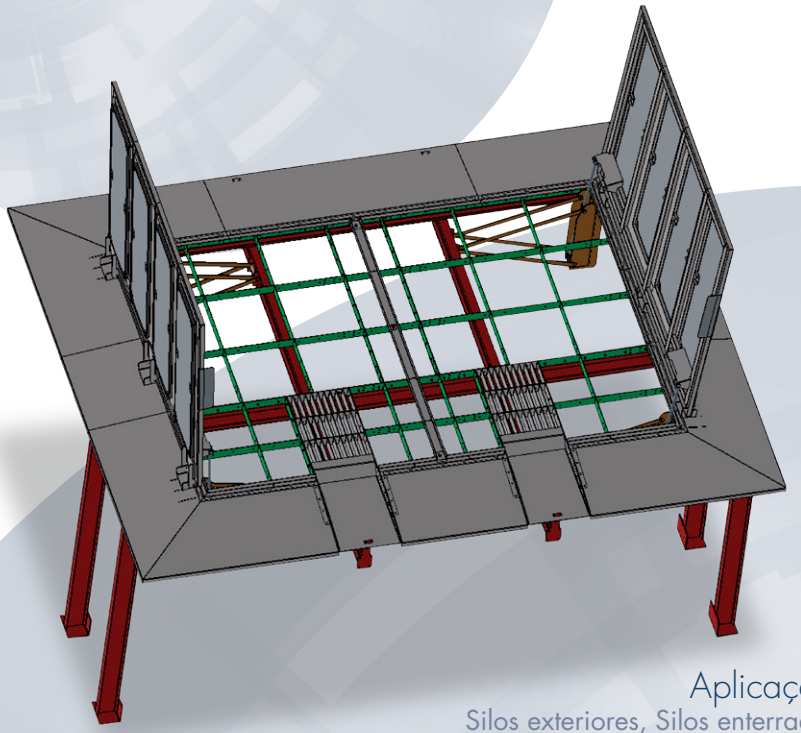

Especificações e design:

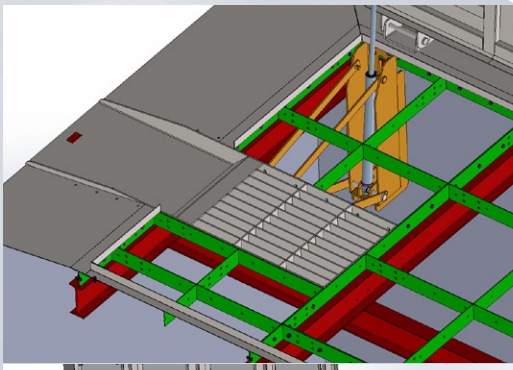

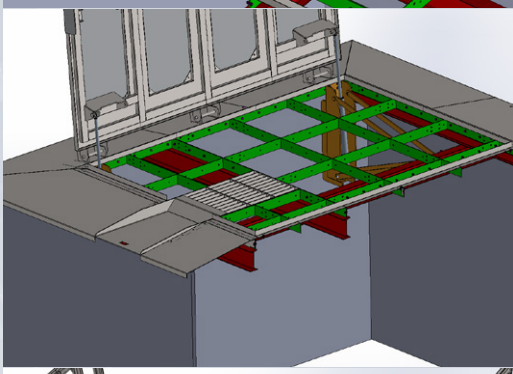

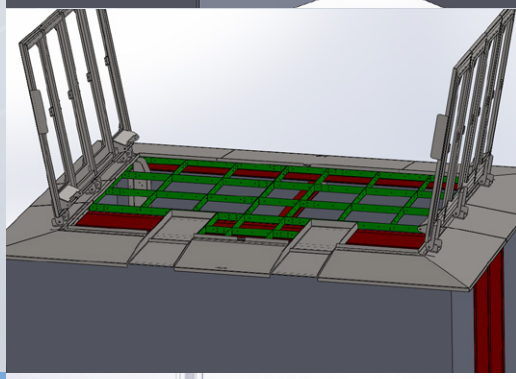

Aplicação:

Silos exteriores, Silos enterrados,
Silos em contentor

Dimensões:

Mínimo – Dimensões mínimas da aberura: 1 x 1 m – 6 x 6 m

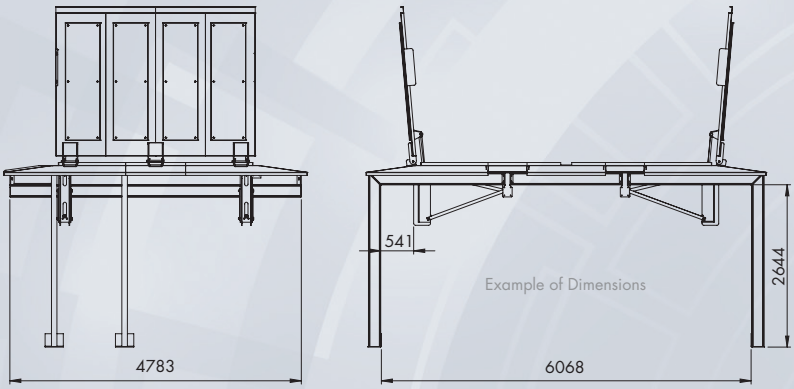

Galeria de fotos ➔

SMART HEATING TECHNOLOGY

SMART HEATING TECHNOLOGY s.r.o.
U Statku 653/24, 717 00 Ostrava-Bartovice
Czech Republic
www.SmartHeating.cz

Phone: +420 777 960 560
+420 734 751 655
+420 777 258 481
Email: Sales@SmartHeating.cz